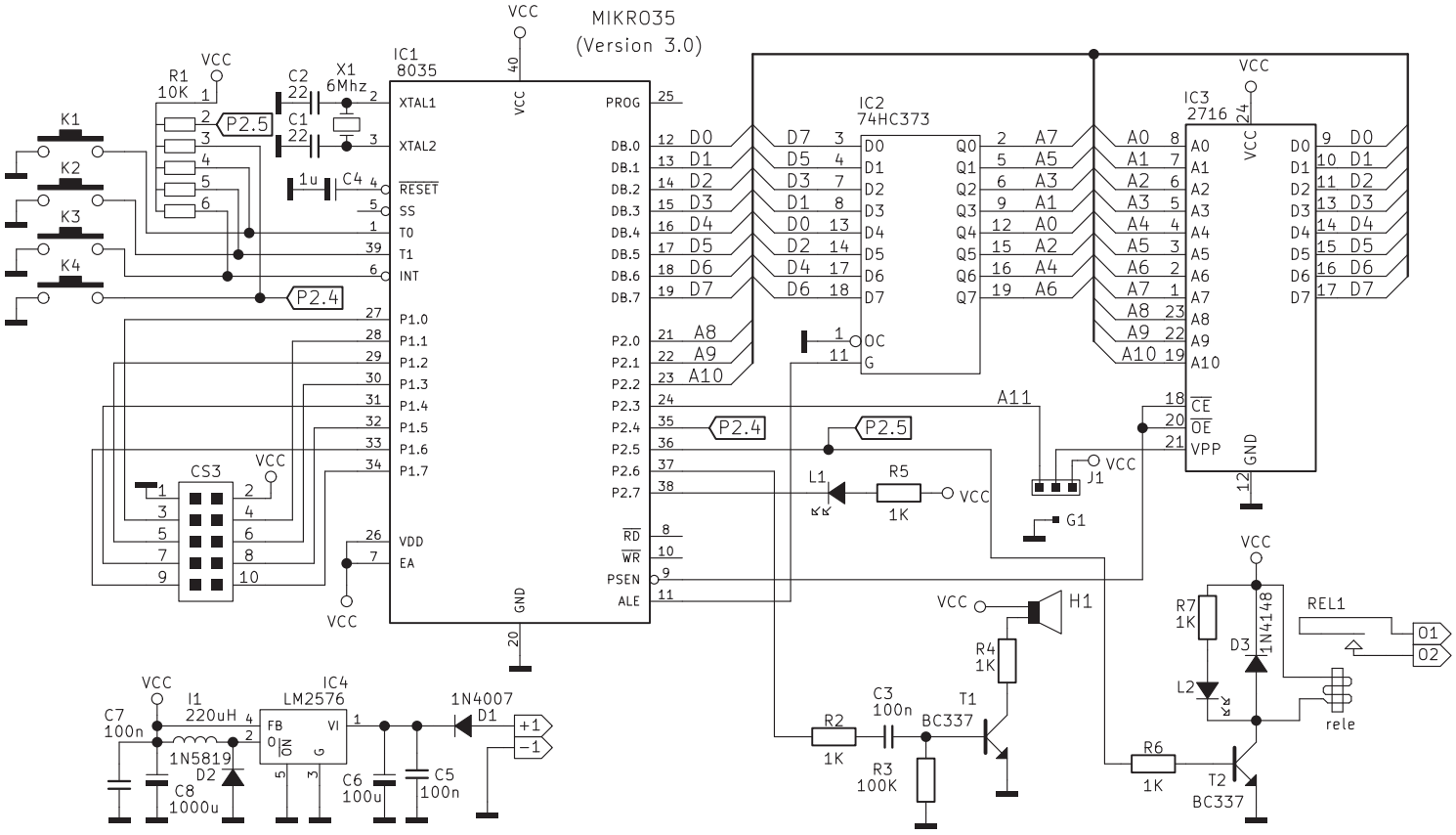
MIKRO35
(Version 3.0)
IC1
8035
IC2
74HC373
IC3
2716
IC4
LM2576
VCC
GND
R1
10K
C2
22
C1
22
X1
6Mhz
1u
C4
K1
K2
K3
K4
P2.5
P2.4
CS3
XTAL1
XTAL2
RESET
SS
T0
T1
INT
P1.0
P1.1
P1.2
P1.3
P1.4
P1.5
P1.6
P1.7
VDD
EA
PROG
DB.0
DB.1
DB.2
DB.3
DB.4
DB.5
DB.6
DB.7
P2.0
P2.1
P2.2
P2.3
P2.4
P2.5
P2.6
P2.7
RD
WR
PSEN
ALE
D0
D1
D2
D3
D4
D5
D6
D7
A8
A9
A10
A11
L1
R5
1K
J1
G1
H1
R4
1K
R2
1K
C3
100n
R3
100K
T1
BC337
R6
1K
T2
BC337
R7
1K
D3
1N4148
L2
REL1
O1
O2
rele
C7
100n
I1
220uH
1N5819
D2
C8
1000u
C6
100u
C5
100n
1N4007
D1
+1
−1

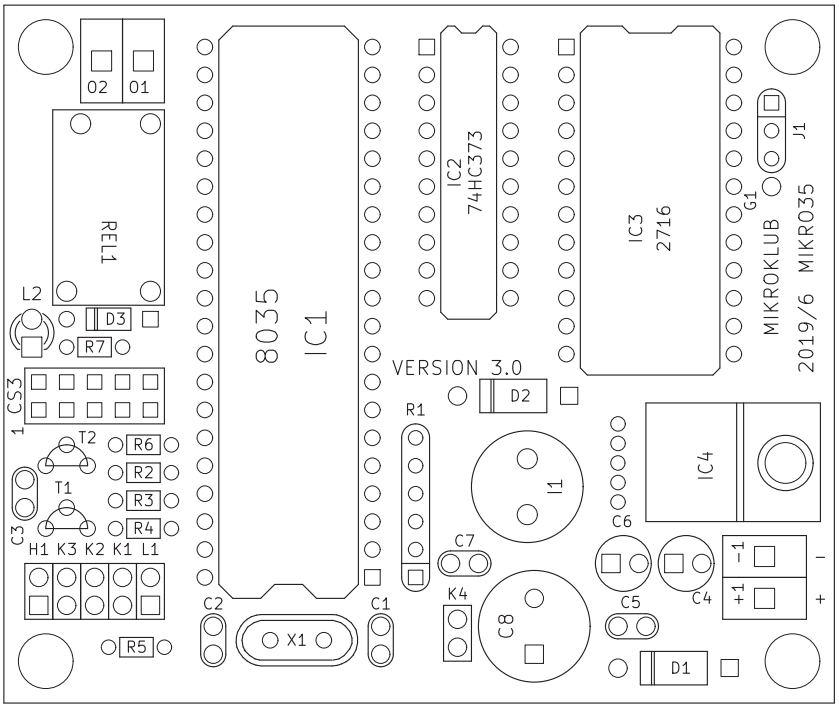
O2
O1
REL1
L2
D3
R7
CS3
T2
R6
R2
T1
R3
R4
C3
H1 K3 K2 K1 L1
R5
8035
IC1
IC2
74HC373
IC3
2716
J1
G1
MIKROKLUB
2019/6 MIKRO35
VERSION 3.0
D2
R1
I1
IC4
C6
C7
C4
K4
C8
C5
C2
X1
C1
D1